BaldaSSar
GRIGLIATI
RECINZIONI
EDILIZIA
ALUMINI
DRAIN-TECH

DRAIN-TECH: H83/H133

Con lo sviluppo di **DRAIN-TECH**, Baldassar ha dimostrato la sua **capacità innovativa** anche nel campo dei **canali a fessura**: DRAIN-TECH è **la soluzione di drenaggio di design, semplice ed efficiente**. In **alluminio estruso**, DRAIN-TECH è concepito per **coniugare il fattore estetico a un'installazione veloce ed ottimale**, grazie al sistema pre-assemblato di cui è dotato. La **tecnologia** alla base di DRAIN-TECH consente l'**allineamento automatico** durante l'installazione, con la garanzia di un prodotto di **alta qualità**, **impermeabile** ed estremamente **facile** nel montaggio. Disponibile **in due altezze**, H 83 mm e H 133 mm, **il canale di drenaggio a fessura** DRAIN-TECH **è composto da un profilo completamente anodizzato** che impedisce l'ossidazione nelle giunture di taglio o di fresatura. La **linea elegante e minimale di** DRAIN-TECH permette di adattarsi con facilità a diversi ambienti e contesti anche di prestigio. Oltre al canale DRAIN-TECH, Baldassar ha anche ideato una completa gamma di **accessori complementari**:

. Angolare interno /esterno
. Chiusino d'ispezione
. Chiusino d'ispezione con scarico laterale
. Chiusino d'ispezione con scarico verticale
. Terminale con scarico dx/sx
. Terminale chiuso dx/sx
. Giunto

CARATTERISTICHE

• Design del profilo in alluminio estruso con fessure di ingresso longitudinali continue 10x25mm.

• Il profilo in alluminio è dotato di uno strato anodizzato da 15 µm che rende il profilo duraturo e resistente alla corrosione.

• Applicazione: idoneo per uso esterno (porte da garage, terrazze, parcheggi).

• Lo spessore di riempimento è 40 / 73 mm.

• Il giunto pre-assemblato di serie garantisce un allineamento perfetto e un assemblaggio rapido e impermeabile.

• Accessori: coperchi di ispezione con chiusino d'ispezione, pezzi terminali con e senza scarico, angolari interni ed esterni.

• Diverse lunghezze disponibili

DRAIN-TECH: H83 dimensioni standard			
TIPOLOGIA	L mm	H mm	KG
03830500	500	83	1.60
03831000	1000	83	3.12

Portata massima classe 2 (autovettura), in caso di riempimento in calcestruzzo di almeno 4cm

DRAIN-TECH: H133 dimensioni standard			
TIPOLOGIA	L mm	H mm	KG
03330500	500	133	2.06
03331000	1000	133	4.12

Portata massima classe 2 (autovettura), in caso di riempimento in calcestruzzo di almeno 4cm

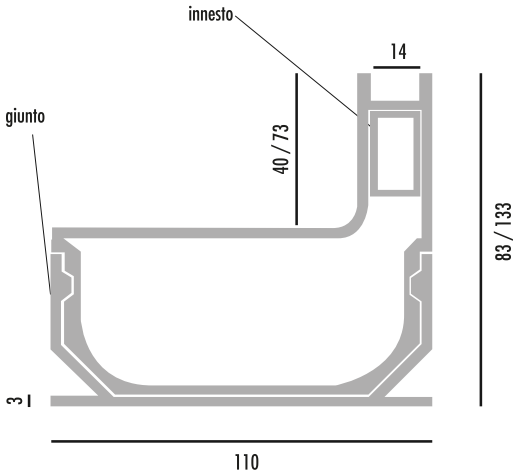

ACCESSORI IN ALLUMINIO H83/H133

ANGOLARE ESTERNO

H83: Cod. 03830001
H133: Cod. 03330001

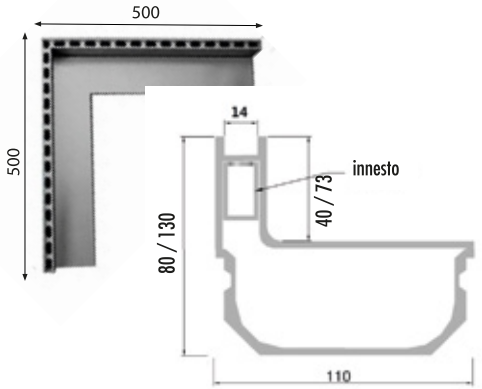

ANGOLARE INTERNO

H83: Cod. 03830002
H133: Cod. 03330002

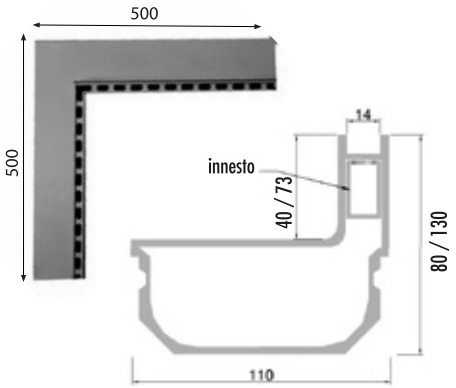

CHIUSINO D'ISPEZIONE *

H83: Cod. 03830003
H133: Cod. 03330003

CHIUSINO D'ISPEZIONE CON SCARICO LATERALE*

H83: Cod. 03830004
H133: Cod. 03330004

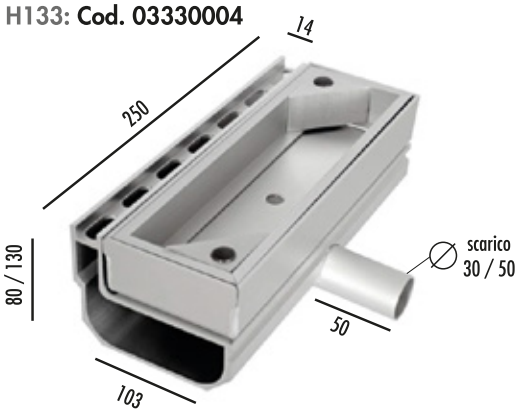

CHIUSINO D'ISPEZIONE CON SCARICO VERTICALE *

H83: Cod. 03830005
H133: Cod. 03330005

TERMINALE CON SCARICO DX/SX

H83: Cod. 03830006D
H133: Cod. 03330006D

H83: Cod. 03830006S
H133: Cod. 03330006S

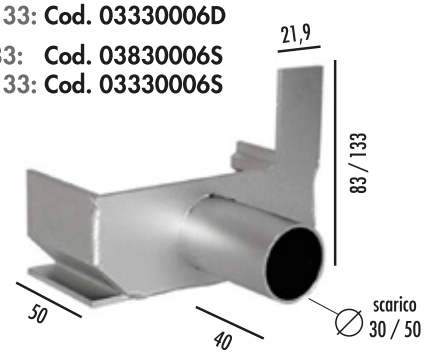

GIUNTO

H83: Cod. 03830007
H133: Cod. 03330007

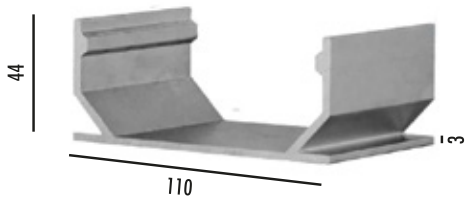

TERMINALE CHIUSO DX/SX

H83: Cod. 03830008D
H133: Cod. 03330008D

H83: Cod. 03830008S
H133: Cod. 03330008S

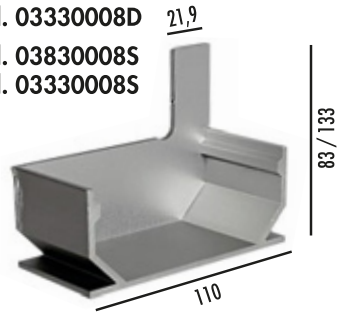

*Completo di maniglie di sollevamento con chiave esagonale

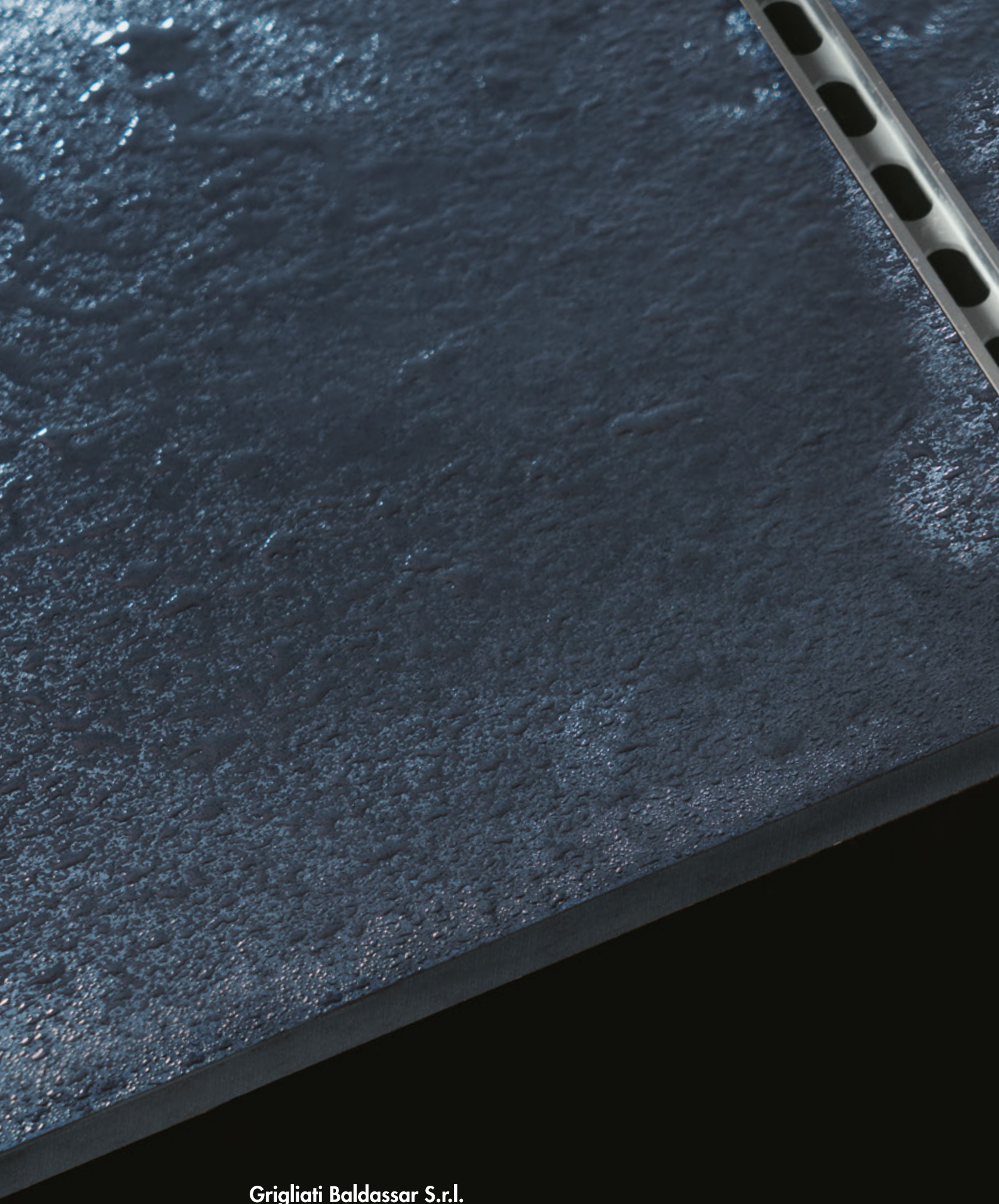

Grigliati Baldassar S.r.l.
Via E. Maiorana, 13 - 31025 Santa Lucia di Piave (TV) - Italy
Tel. (+39) 0438 450850 - Fax (+39) 0438 450811
mail: info@grigliatibaldassar.com
www.GrigliatiBaldassar.com